Modernisierung von Klingelanlagen mit bis zu 20 Innenstationen mit der Versorgungs- und Steuergerätekombination NBV1000

Artikelnummer

NBV1000

Gerätekombination

Für Anlagen an einem Strang, zur Modernisierung

Die Gerätekombination dient zur Umrüstung bestehender Klingelanlagen in TCS-Türsprechanlagen

- Es sind nur 2 Drähte zwischen dem Klingel-Transformator im Schaltschrank und dem bei der Außenstation montierbaren Steuergerät nötig.
- Vorhandene Drähte der Klingelanlage können genutzt werden. Die Verlegung zusätzlicher Leitungen ist nicht erforderlich.
- Vorteilhafte Kombination, wenn nur 2 TE für einen Transformator im Schaltschrank vorhanden sind.

Steuergerät
- Zum Einbau in eine tiefe Unterputzdose
- Eingangsspannung: 230 V | 50 / 60 Hz
- Türöffnerspannung 12 V | 50 / 60 Hz, max. 2 A
- Maximaler Ausgangsstrom a-Klemme: I(amax) = 50 mA
- Maximaler Ausgangsstrom P-Klemme: I(Pmax) = 100 mA
- Strang (a,b) und P-Klemme sind kurzschlussfest
- Maximaler Schleifenwiderstand: 20 Ohm
- Zulässige Umgebungstemperatur: –20 °C bis +50 °C
- Abmaße: H 50 mm x B 50 mm x T 22 mm

Transformator
- Versorgungsgerät für Wechselspannung 8 V | 50 / 60 Hz
- Ausgangsstrom Klemmen: I = 2,0 A
- Eingangsspannung: 230 V | 50 / 60 Hz
- Zulässige Umgebungstemperatur: 0 °C bis +40 °C
- Abmaße: H 93 mm x B 34 mm x T 60 mm
- REG 2 TE nach DIN EN 60715 TH 35 für Hutschiene nach DIN EN 50022

Prinzipbild

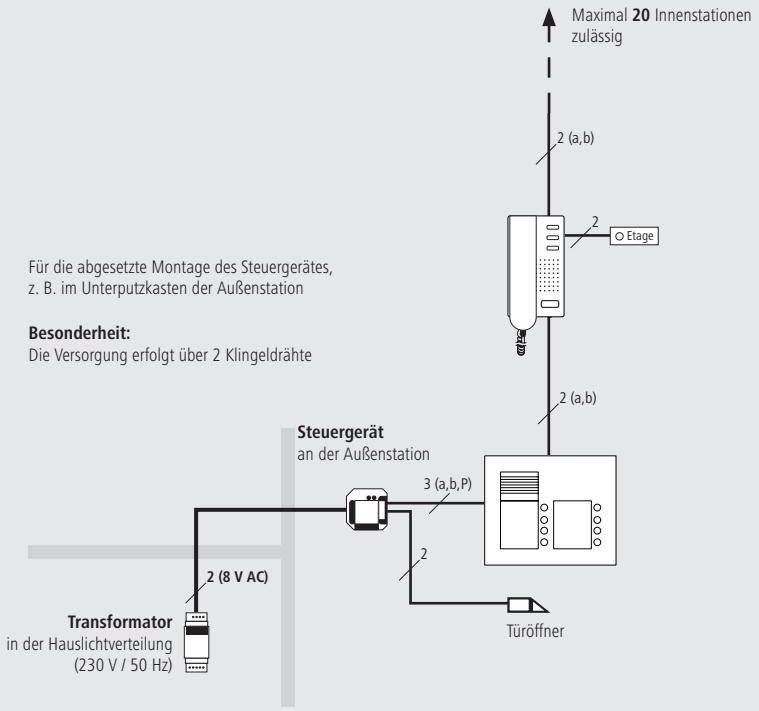

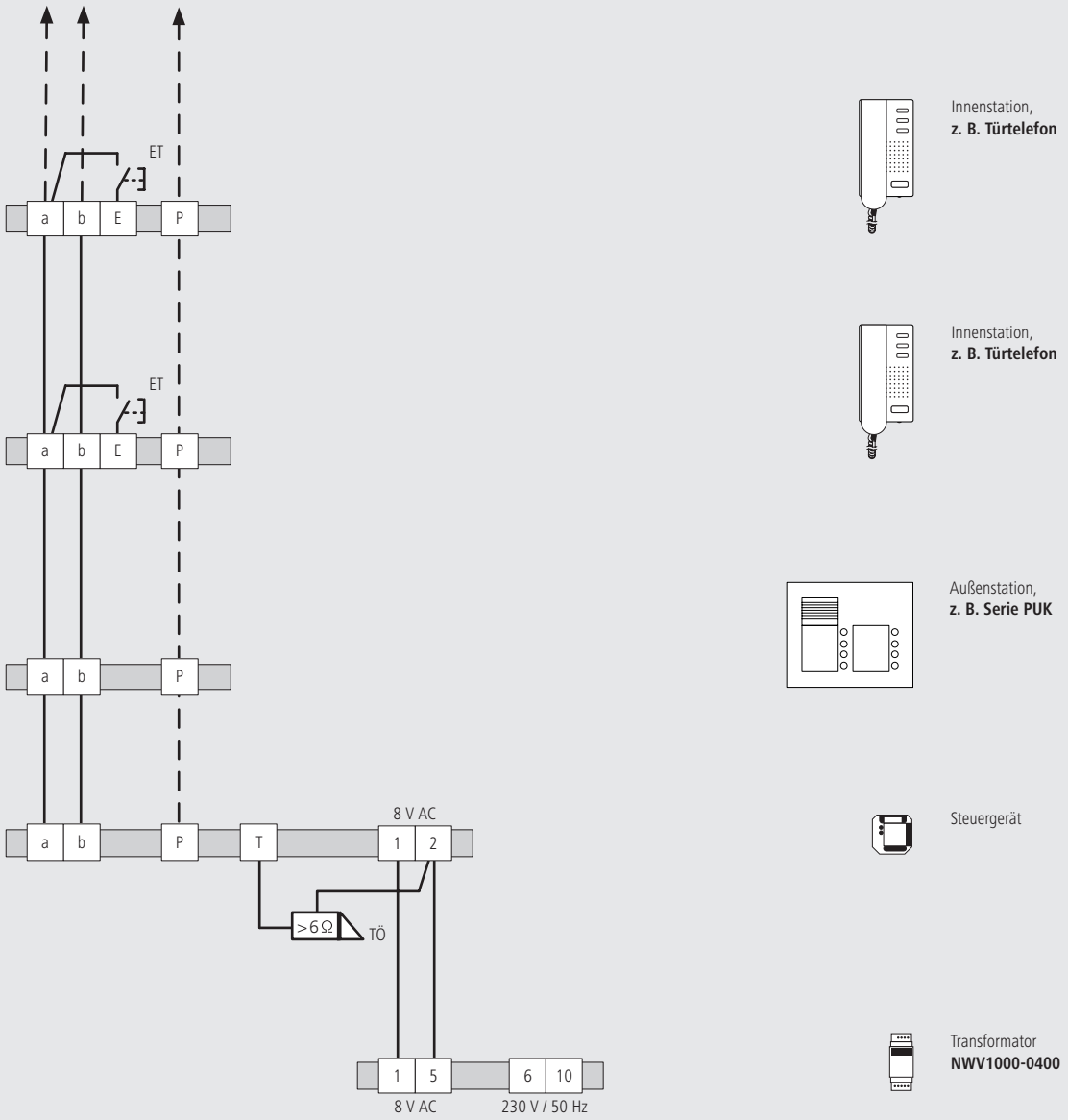

- Die Versorgung erfolgt über zwei Klingeldrähte.
- Maximal 20 Innenstationen zulässig.